FESTOR

Instrukcja montażu

Brama COMP

WYMOGI BEZPIECZEŃSTWA

Szanowny Kliencie,

Dziękujemy za zaufanie i zakup naszej bramy. Produkt został wykonany zgodnie z obowiązującymi normami bezpieczeństwa Unii Europejskiej.

Do bramy oferujemy kompatybilne i przetestowane akcesoria, które zapewniają jej prawidłowe działanie. Używanie nieoryginalnych części lub dodatków może negatywnie wpłynąć na funkcjonalność bramy oraz zmniejszyć bezpieczeństwo jej użytkowania. Wszelkie modyfikacje powinny być wcześniej skonsultowane z producentem lub autoryzowanym dystrybutorem, a ich montaż powinien być przeprowadzony wyłącznie przez wykwalifikowanego instalatora. Prosimy również o sprawdzenie, czy produkt nie został uszkodzony w transporcie.

	Niniejsza instrukcja montażu jest przeznaczona wyłącznie dla osób posiadających odpowiednie kwalifikacje zawodowe. Wszelkie prace związane z instalacją, podłączeniem do sieci elektrycznej oraz regulacją urządzenia muszą być przeprowadzane zgodnie z obowiązującymi normami i przepisami prawa. Nieprawidłowe wykonanie montażu może stanowić zagrożenie dla bezpieczeństwa użytkowników. Opakowania po produkcie (takie jak drewno, tworzywa sztuczne, styropian, folie itp.) należy segregować zgodnie z zasadami gospodarowania odpadami. Materiałów tych nie wolno pozostawiać w miejscach dostępnych dla dzieci, gdyż mogą one stanowić potencjalne niebezpieczeństwo.
	Przed podłączeniem urządzenia do sieci elektrycznej należy sprawdzić, czy parametry podane na tabliczce znamionowej silnika oraz centrali sterującej są zgodne z napięciem zasilającym. W instalacji zasilającej należy przewidzieć odpowiedni wyłącznik lub rozłącznik. Dodatkowo, przed układem elektrycznym powinno znaleźć się zabezpieczenie nadprądowe oraz wyłącznik różnicowoprądowy, które zapewnią bezpieczne użytkowanie systemu. Centrala sterująca musi być podłączona do sprawnie działającego systemu uziemienia, wykonanego zgodnie z aktualnymi przepisami i normami bezpieczeństwa.

Producent nie ponosi odpowiedzialności za szkody wynikające z montażu elementów, które nie są zgodne z systemem lub nie zostały przez niego zatwierdzone.
Po zakończeniu instalacji, osoba montująca zobowiązana jest do przekazania użytkownikowi wszystkich niezbędnych informacji dotyczących standardowego (automatycznego) oraz awaryjnego użytkowania bramy z napędem, a także do dostarczenia kompletnej instrukcji obsługi.

Uwaga:
Producent zastrzega sobie prawo do wprowadzania zmian technicznych oraz ulepszeń swoich produktów bez wcześniejszego informowania.

INSTRUKCJA MONTAŻU

FESTOR

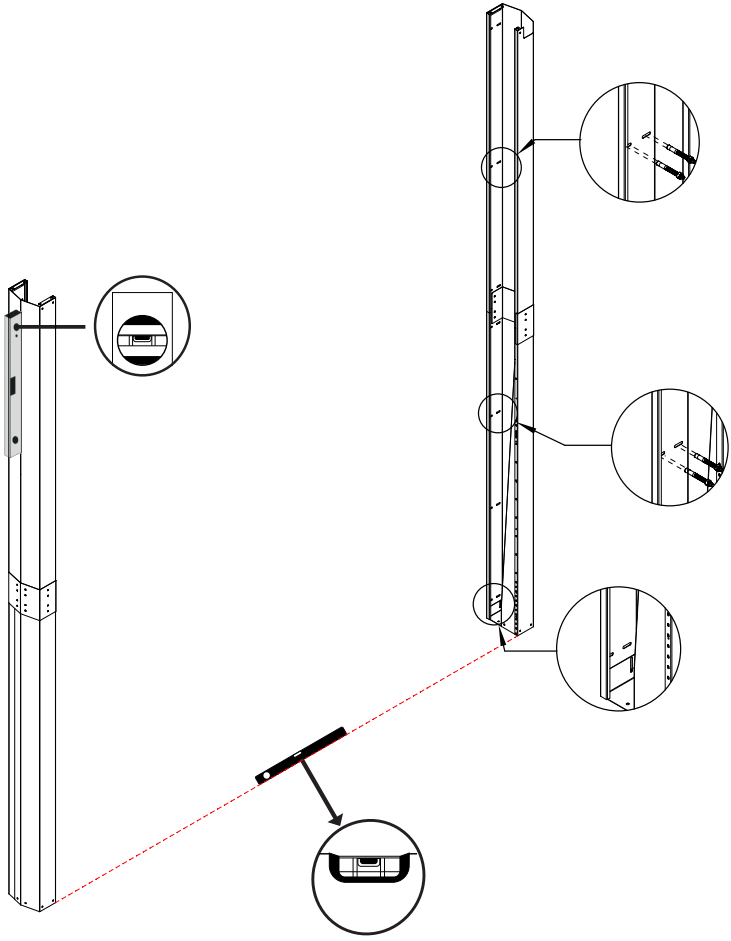

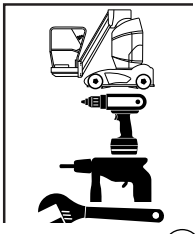

PL

FESTOR

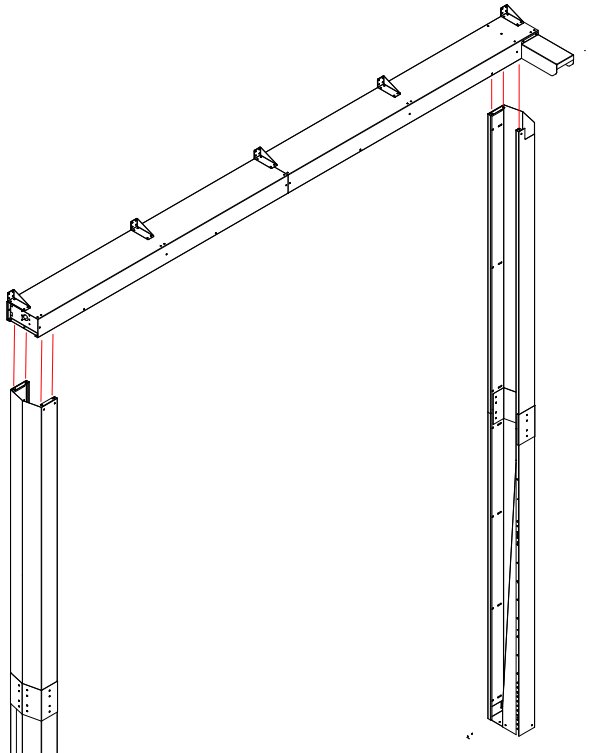

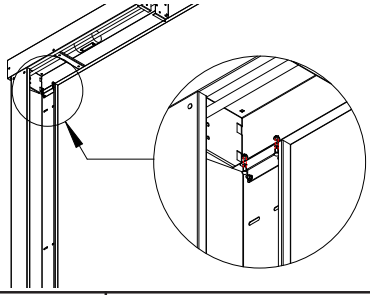

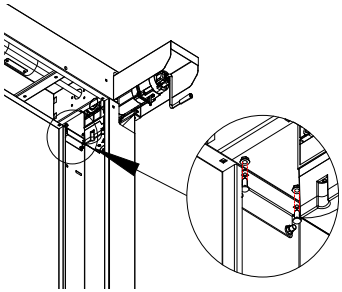

M8x14mm

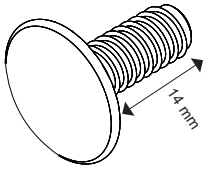

M8

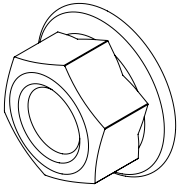



INSTRUKCJA MONTAŻU

FESTOR

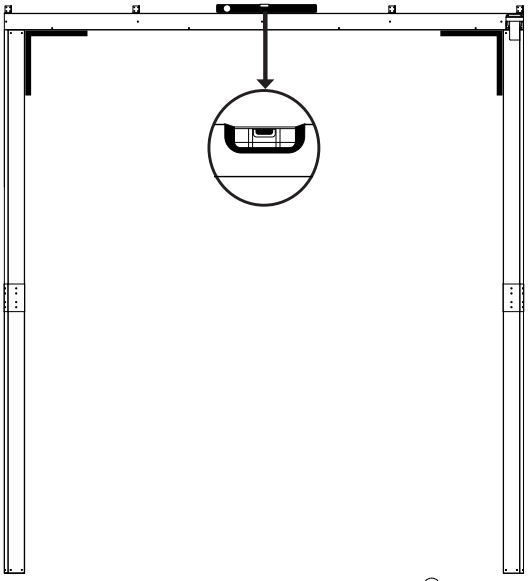

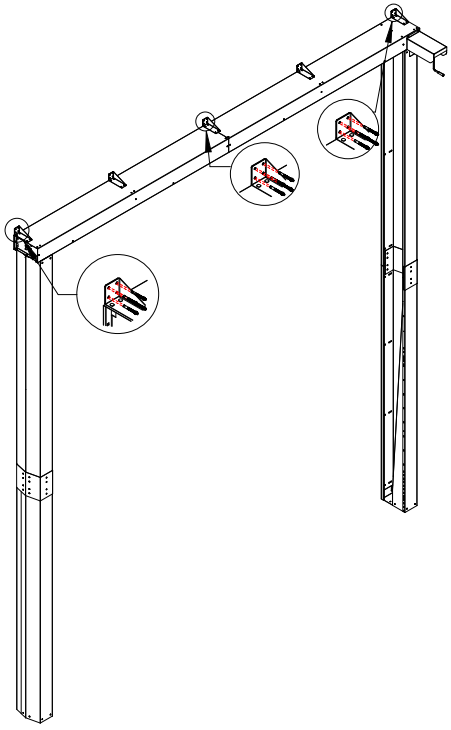

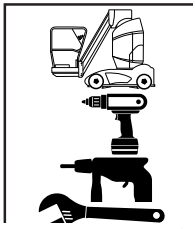

INSTRUKCJA MONTAŻU

FESTOR

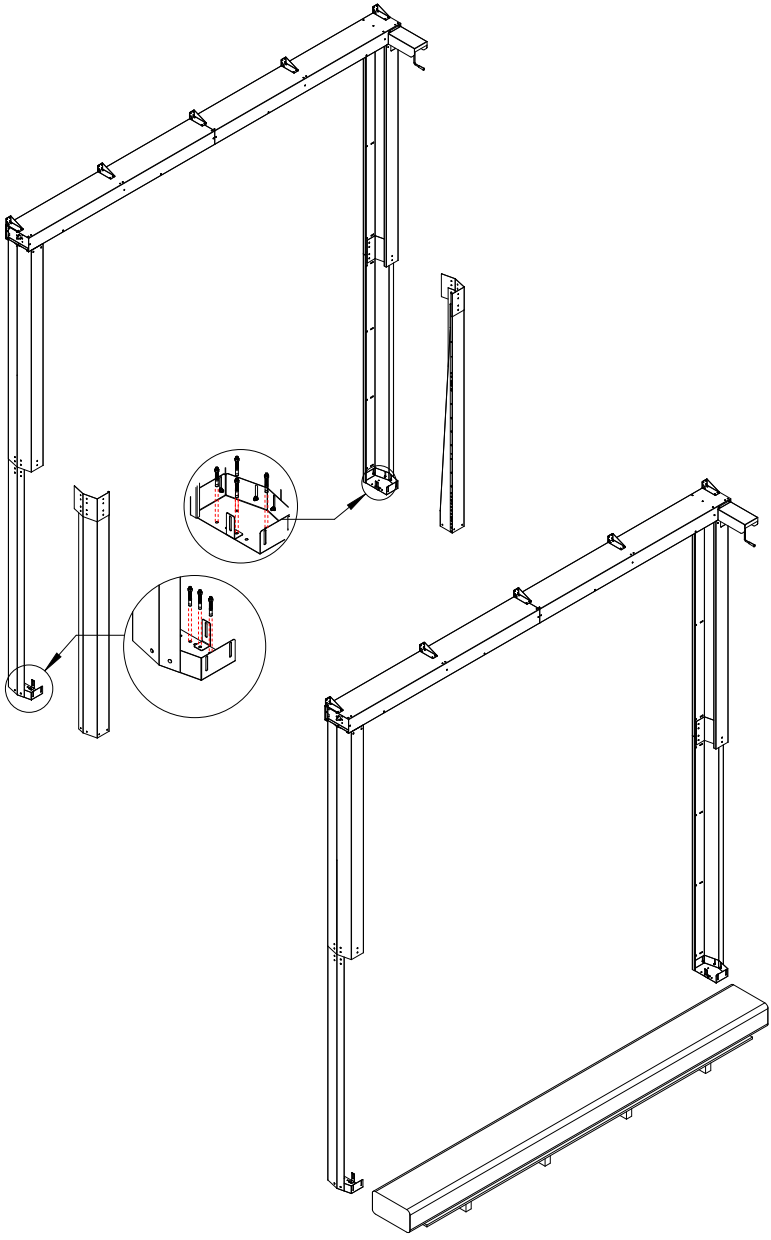

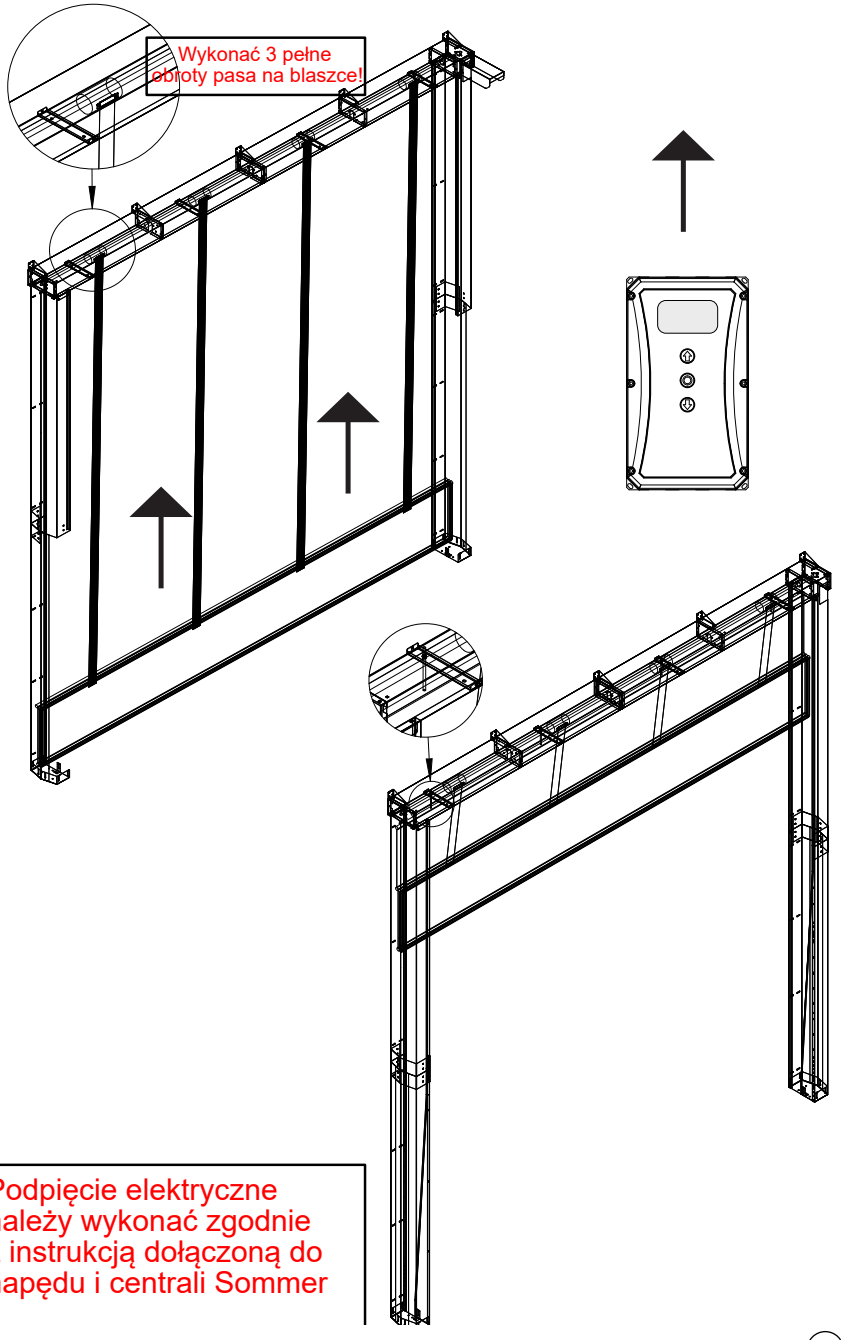

Podpięcie elektryczne należy wykonać zgodnie z instrukcją dołączoną do napędu i centrali Sommer

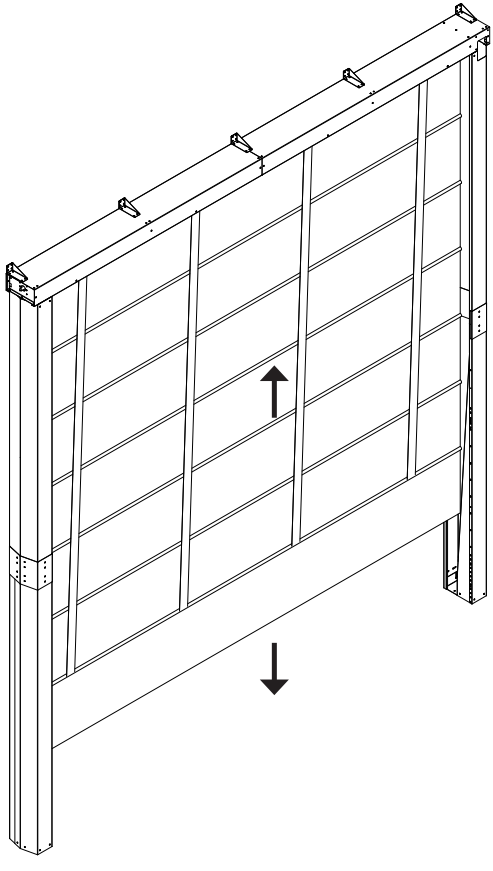

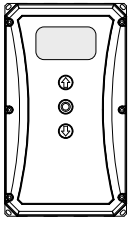

Ustawienie pozycji krańcowych oraz podpięcie urządzeń zewnętrznych należy wykonań zgodnie z instrukcją napęduu i centrali firmy Sommer dołączonej do bramy.

PIERWSZE URUCHOMIENIE

FESTOR

Ustawianie pozycji krańcowych (0500) (za pośr. mechanicznego wyłącznika krańcowego)

WSKAZÓWKA

Mechaniczne włączniki krańcowe należy aktywować w menu serwisowym (punkt menu 2500).

WSKAZÓWKA

Sterownik prowadzi automatycznie do punktu "POZYCJA KRAŃCOWA DOLNA".

WSKAZÓWKA

Potwierdzenie ustawień włączników krańcowych na sterowniku jest możliwe tylko wtedy, gdy zadziałają mechaniczne włączniki danej pozycji krańcowej.



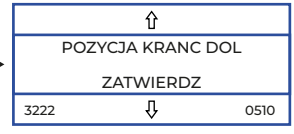

1. Przejdź do pozycji przyciskami ⇧⇩
2. Ustaw mechaniczne wyłączniki krańcowe oraz wyłączniki krańcowe bezpieczeństwa dla pozycji górnej
3. Potwierdź przyciskiem STOP

1. Przejdź do pozycji przyciskami ⇧⇩
2. Ustaw mechaniczne wyłączniki krańcowe oraz wyłączniki krańcowe bezpieczeństwa dla pozycji dolnej
3. Potwierdź przyciskiem STOP

Ustawianie pozycji krańcowych (0500) (za pośr. enkodera)

WSKAZÓWKA

Położenia krańcowe można również skorygować później korzystając z ustawienia precyzyjnego (punkt menu 600).

WSKAZÓWKA

Sterownik prowadzi automatycznie do punktu "POZYCJA KRAŃCOWA DOLNA".



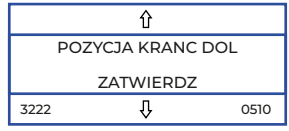

1. Przejdź do żądanej pozycji przyciskami ⇧⇩
2. Potwierdź przyciskiem STOP

Precyzyjne ustawianie pozycji krańcowych (0600) (za pośr. enkodera)

WSKAZÓWKA

Po uruchomieniu urządzenia w tym punkcie można dokładnie ustawić pozycje krańcowe.

WSKAZÓWKA

Każdorazowo można dokonać ustawienia o maks. 50 inkrementów w obydwu kierunkach.

WSKAZÓWKA

Podczas precyzyjnego ustawiania pozycji krańcowych brama nie porusza się!

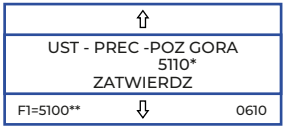

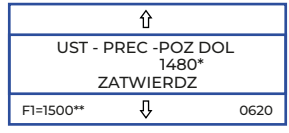

1. Zmień wartości przyciskami ⇧⇩
2. Potwierdź przyciskiem STOP

* Nowa pozycja
** Aktualna pozycja

Korekta dobiegu

Sterownik jest wyposażony w funkcję automatycznej korekty pozycji. W przypadku wystąpienia w bramie zmian w dobiegu, np. wskutek wahań temperatury, zmiany naciągu sprężyny w bramach segmentowych lub oporów ruchu wskutek uszkodzeń mechanicznych, sterownik automatycznie koryguje drogę zatrzymania do raz ustawionej pozycji. Pierwsza korekta odbywa się w ciągu pierwszych 2–3 dni pełnych cykli pracy bramy po ustawieniu położeń krańcowych.

WSKAZÓWKA

- Po ustawieniu położeń krańcowych podczas pierwszego przesuwu położenie krańcowe celowo nie jest osiągane!
- Wszelkie funkcje, które odnoszą się do pozycji krańcowych (automatyczne zamykanie, przełączanie przekaźnika itd.), nie są aktywne do zakończenia korekty dobiegu!



ul. Wareńczyka 66, 36-612 Rzeszów +48 794 320 011 biuro@festor.pl

festor.pl festor.bramy festorbramy FestorElastyczneRozwiazania